EXPOLITE

BEDIENUNGS-ANLEITUNG

Expolite TourCyc 300



INHALTSVERZEICHNIS

01 Sicherheitshinweise

02 Aufbau & Installation

03 DMX-Signalanschluss

04 DMX-Adressierung

05 Kabelverbindung

06 Bedienfeld

07 Menüführung

08 DMX-Kanaltabellen & Kanalpriorität

09 Wartung

10 Fehlerbehebung

11 Technische Daten

12 Beleuchtungsstärke

13 Außenabmessungen

Jedes Gerät wird vom Hersteller vollständig geprüft und ordnungsgemäß verpackt. Bitte stellen Sie vor Installation und Gebrauch sicher, dass Verpackung und Gerät in einwandfreiem Zustand sind. Bei Transportschäden wenden Sie sich an Ihren Händler und nehmen Sie das Gerät nicht in Betrieb. Schäden durch unsachgemäße Verwendung werden von Hersteller und Händler nicht übernommen.

Im Rahmen der kontinuierlichen Produktentwicklung können sich technische Daten ohne Vorankündigung ändern.

01 SICHERHEITSHINWEISE

1.1 Sicherheitshinweise

1. Prüfen Sie beim Auspacken und vor dem Entsorgen des Kartons, ob Transportschäden vorliegen. Bei Transportschäden wenden Sie sich an Ihren Händler und nehmen Sie das Gerät nicht in Betrieb.
2. Die Leuchte ist für den Innen- und Außenbereich geeignet (Schutzart IP65).
3. Installieren Sie die Leuchte nicht direkt auf brennbaren Untergründen.
4. Installation, Bedienung und Wartung dürfen ausschließlich durch qualifiziertes Fachpersonal erfolgen.
5. Richten Sie den Lichtstrahl nicht auf brennbare Oberflächen – Mindestabstand 3 Meter.
6. Vermeiden Sie den direkten Blick in die Lichtquelle. Das Licht ist schädlich für die Augen.
7. Zerlegen oder verändern Sie die Leuchte in keiner Weise.
8. Elektrische Anschlüsse dürfen nur durch qualifiziertes Personal vorgenommen werden.
9. Stellen Sie vor der Installation sicher, dass Spannung und Frequenz der Stromversorgung den Anforderungen des Geräts entsprechen.
10. Jede Leuchte muss ordnungsgemäß geerdet sein; die Elektroinstallation muss allen einschlägigen Normen entsprechen.
11. Schließen Sie dieses Gerät nicht an Dimmergeräte an.
12. Die Leuchte muss immer mit einer zweiten, unabhängigen Sicherung (z. B. Sicherheitsseil) montiert werden; befestigen Sie diese wie im Abschnitt „Aufbau & Installation“ gezeigt.
13. Abdeckungen und Linsen müssen ersetzt werden, wenn sie sichtbar so beschädigt sind, dass ihre Wirksamkeit beeinträchtigt ist – z. B. durch Risse oder tiefe Kratzer.
14. Die Oberflächentemperatur der Leuchte beträgt nach 5 Minuten Betrieb ca. 45 °C, im stabilen Dauerbetrieb bis zu 70 °C.
15. In der Leuchte befinden sich keine vom Benutzer zu wartenden Teile. Öffnen Sie das Gehäuse nicht und betreiben Sie das Gerät niemals mit entfernten Abdeckungen.
16. Trennen Sie das Gerät vor Installation, Reinigung und Wartung immer vom Stromnetz.
17. Bei Fragen wenden Sie sich an Ihren Händler oder den Hersteller.

Hinweis: Alle Produkte werden vor dem Versand sorgfältig verpackt. Bitte verwenden Sie die Geräte gemäß dieser Anleitung. Geräteausfälle, die auf unsachgemäße Handhabung zurückzuführen sind, sind von der Garantie ausgeschlossen.

02 AUFBAU & INSTALLATION

2.1 Aufbau & Installation

Der Montagebügel mit Halbschelle wird auf der Geräteoberseite verschraubt; zusätzlich wird ein Sicherheitsseil an der Sicherungsöse befestigt. Die Leuchte kann stehend am Boden, vertikal hängend oder seitlich montiert werden.

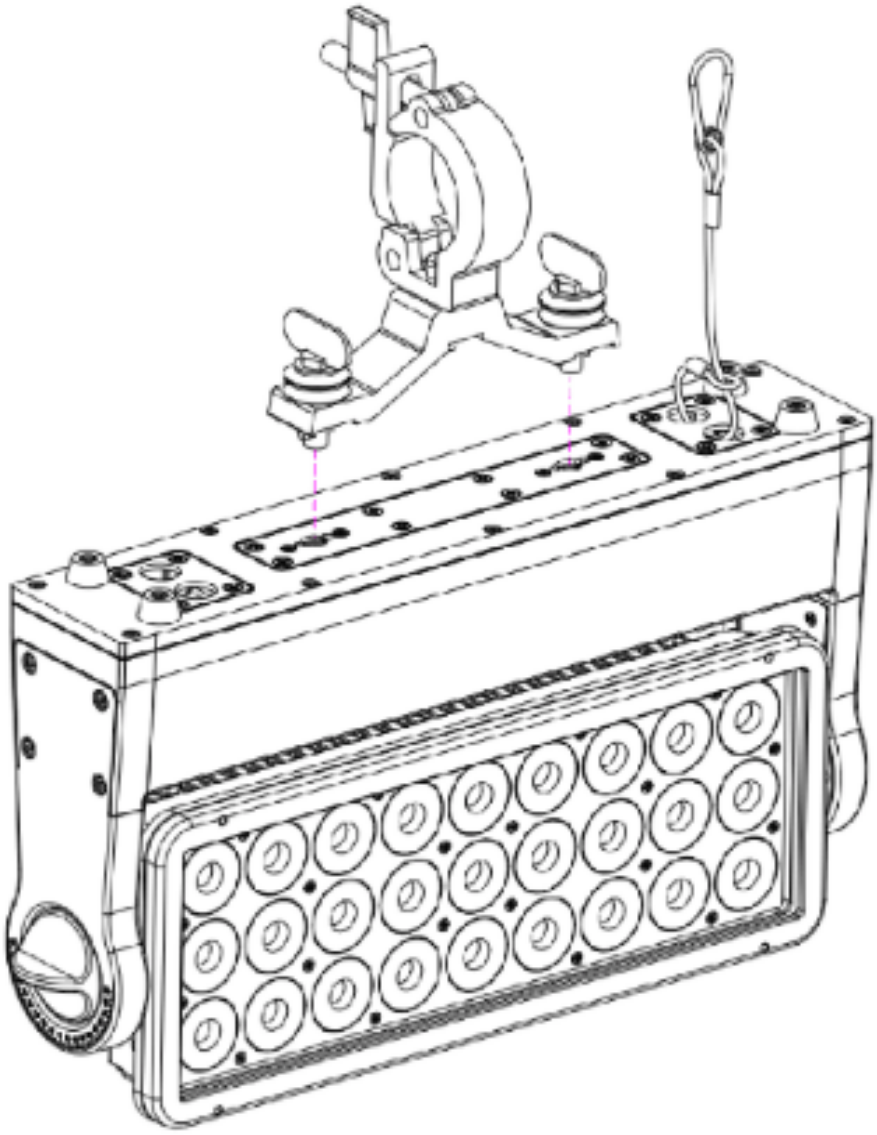

Achtung: Trennen Sie das Gerät vor Installation, Reinigung und Wartung immer vom Stromnetz.

03 DMX-SIGNALANSCHLUSS

3.1 Signalverkabelung

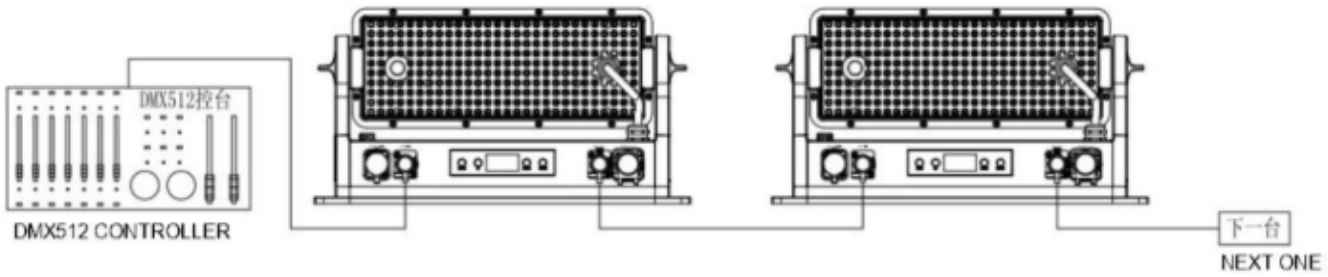

3.2 Hinweise zur Signalverbindung



- Um Signalfehler zu reduzieren und Signalabschwächung sowie Störungen während der Übertragung zu vermeiden, kann am DMX-Ausgang des letzten Geräts ein 120-Ohm-Widerstand (0,25 W) zwischen Pin 2 und Pin 3 geschaltet werden (Abschlusswiderstand).
- Verbinden Sie die Geräte mit XLR-Signalkabeln nacheinander: DMX INPUT – DMX OUTPUT – DMX INPUT usw.
- Signalleitungen dürfen nur in Reihe, nicht parallel, geschaltet werden.
- Da die Übertragungsgeschwindigkeit des DMX512-Signals sehr hoch ist, können beschädigte Kabel, gebrochene Lötstellen oder schlechte Kontakte die Signalübertragung stören und zum Ausfall des Systems führen.
- Wird die Stromversorgung einzelner Geräte getrennt, werden DMX-Ein- und -Ausgang intern durchgeschleift, um die Signalkette aufrechtzuerhalten.
- Jedes Gerät besitzt eine Adresse, um Signale vom Pult zu empfangen.
- Das Ende der DMX512-Kette muss mit einem Abschlussstecker (Terminator) versehen werden, um Übertragungsfehler zu reduzieren.

04 DMX-ADRESSIERUNG

4.1 DMX-Adressierung

Jede Leuchte erhält eine eigene Startadresse (Menüpunkt „DMX Address“, 001–512). Die Startadresse ergibt sich aus dem gewählten Kanalmodus:

Kanäle	Adressbereich	1. Gerät	2. Gerät	3. Gerät	4. Gerät
4CH	001–004	001	005	009	013
7CH	001–007	001	008	015	022
8CH	001–008	001	009	017	025

Hinweis: Ab dem vierten Gerät wird die Adresse entsprechend dem DMX-Kanalmodus fortlaufend weitergezählt (siehe Tabelle).

05 KABELVERBINDUNG

5.1 Stromanschluss

Das Gerät verfügt über wasserdichte Power-In/Out-Anschlüsse. Verbinden Sie die Stromkabel im Daisy-Chain-Verfahren (Gerät-zu-Gerät).

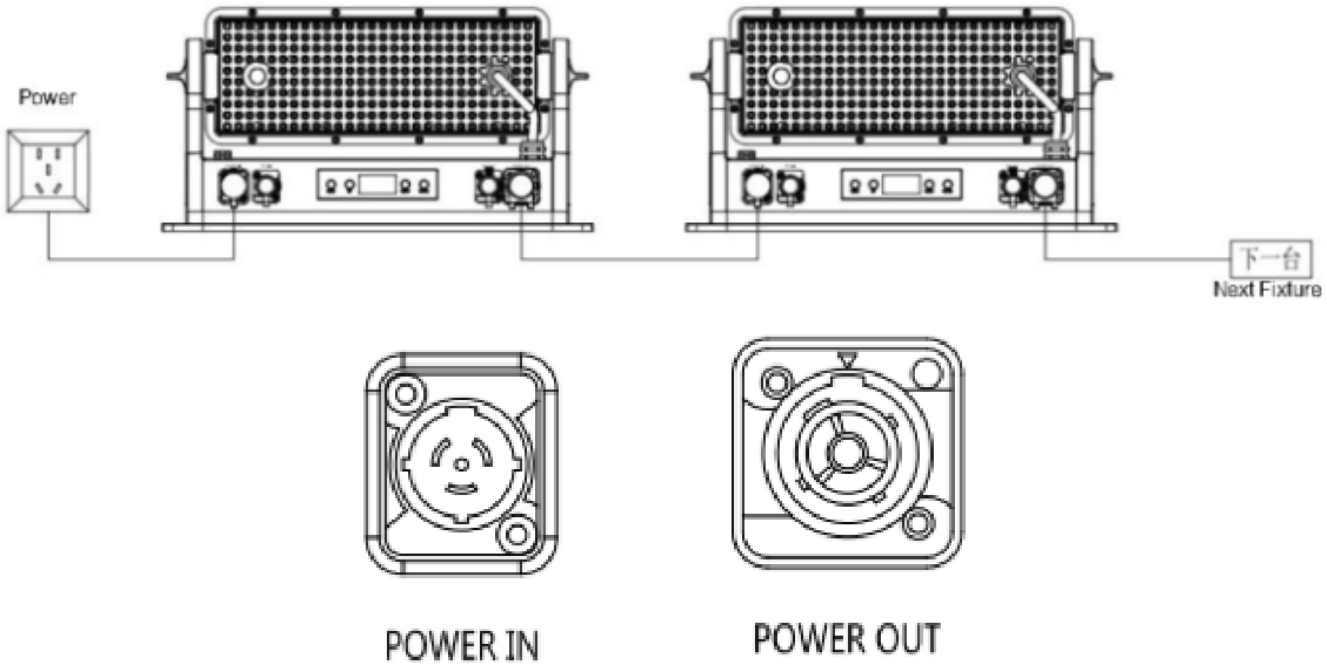

Achtung: Aus Leistungsgründen dürfen an ein Stromkabel mit 1,5 mm² Leitungsquerschnitt nicht mehr als 6 Geräte angeschlossen werden (bei 230 V).

WARNHINWEISE

- Schließen Sie nicht zu viele Geräte an ein einziges Stromkabel an – Überlastung vermeiden!
- Verwenden Sie keine Stromkabel mit beschädigter Isolierung und legen Sie das Stromkabel nicht über andere Leitungen.
- Ziehen Sie den Netzstecker, wenn das Gerät nicht in Betrieb ist oder gereinigt wird.
- Ziehen oder zerren Sie nicht direkt am Stromkabel.

06 BEDIENFELD

6.1 Bedienfeld

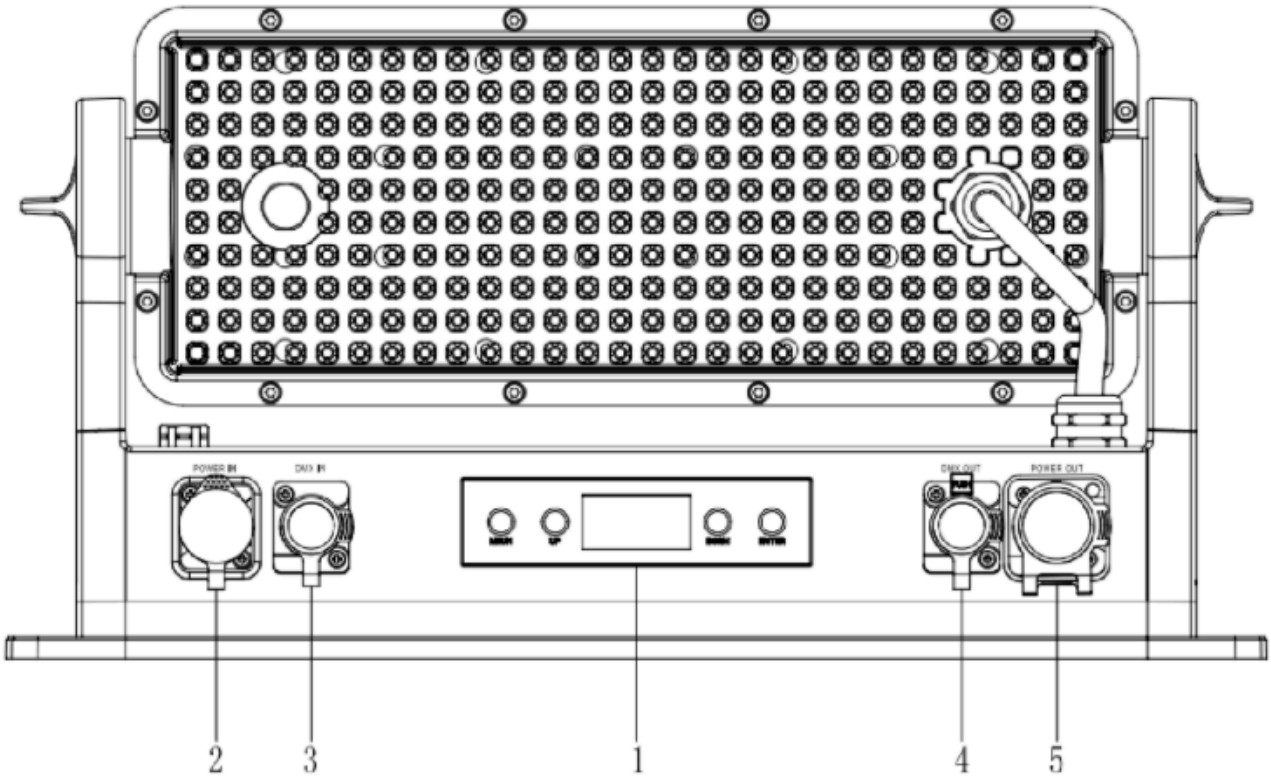

1. **Bedientasten:** MENU, UP, DOWN, ENTER
2. **Power In:** wasserdichter Stromeingang, Eingangsspannung: 100–240 V, 50/60 Hz
3. **DMX In:** 5-poliger wasserdichter DMX-Signaleingang
4. **DMX Out:** 5-poliger wasserdichter DMX-Signalausgang
5. **Power Out:** wasserdichter Stromausgang, Ausgangsspannung: 100–240 V, 50/60 Hz

Taste	Beschreibung	Funktion
MENU	Menüauswahl	Menübedienung, zurück zur übergeordneten Ebene
UP	Zum vorherigen Eintrag	Wert erhöhen
DOWN	Zum nächsten Eintrag	Wert verringern
ENTER	Einstellungen speichern	Auswahl bestätigen

- Mit UP oder DOWN blättern Sie durch die Einstellungsoptionen.
- Mit ENTER speichern Sie Einstellungen bzw. öffnen das nächste Menü.
- Mit MENU gelangen Sie schrittweise zurück in die übergeordnete Menüebene.

07 MENÜFÜHRUNG

7.1 Menüführung

Hinweis: Passwort für den Zugriff auf das Hauptmenü: „8888“.

Ebene 1	Ebene 2	Beschreibung
DMX Address	001–512 · Cancel / Enter	DMX-Adresse einstellen
DMX Channel Mode	4 / 7 / 8 Channel Mode	Kanalmodus wählen
Dimmer Mode	Dimmer Mode 1 / 2 / 3	Dimmverhalten wählen
Dimmer Curve	Dimmer Curve 1 / 2 / 3 / 4	Dimmkurve wählen
LED Frequency	600 Hz / 1200 Hz / 2000 Hz / 4000 Hz / 6000 Hz / 25 kHz	PWM-Frequenz wählen
Manual Colour	Red / Green / Blue / Amber, je 0–255	Manuelle Farbmischung
Auto Program	Auto Colour / Auto Fade	Automatikprogramme
Language	English / Chinese	Menüsprache
Display	Normal / Reverse	Anzeige drehen
Backlight	ON / 30S	Hintergrundbeleuchtung dauerhaft oder 30 s
Password	No / Yes	Passwortschutz
Fixture Test	Red / Green / Blue / White	Funktionstest der Farben
Factory Reset	NO / YES	Werkseinstellungen laden
System Info	RDM UID · Version · DMX Channel · Run Time · User Time · Temperature	RDM-UID, Softwareversion, aktueller Modus, Gesamtlaufzeit, Nutzungszeit, aktuelle Betriebstemperatur

Hinweise (Master/Slave):

1. In einer Signalleitung kann nur ein Gerät als Host eingerichtet werden. Entfernen Sie das DMX-Steuersignal, wenn die Host-Funktion verwendet wird.
2. Bei der synchronen Steuerung mehrerer Geräte können Parameter vom Master übertragen werden, darunter: DMX-Modus, Anzeigeeinstellungen und Betriebsmodus (einschließlich Benutzerspeicher). Alle Geräte, die Parameter empfangen, werden automatisch in den Slave-Modus versetzt.

08 DMX-KANALTABELLEN

8.1 DMX-Kanaltabellen

4-Kanal-Modus

Kanal	Funktion	DMX-Wert	Wirkung
1	Red	0–255	0 – 100 %
2	Green	0–255	0 – 100 %
3	Blue	0–255	0 – 100 %
4	White	0–255	0 – 100 %

7-Kanal-Modus

Kanal	Funktion	DMX-Wert	Wirkung
1	Dimmer	0–255	0 – 100 %
2	Strobe	0–255	0 – 100 %
3	Red	0–255	0 – 100 %
4	Green	0–255	0 – 100 %
5	Blue	0–255	0 – 100 %
6	White	0–255	0 – 100 %
7	Colour Temperature	0–255	0 – 100 %

8-Kanal-Modus

Kanal	Funktion	DMX-Wert	Wirkung
1	Dimmer	0–255	0 – 100 %
2	Strobe	0–255	0 – 100 %
3	Red	0–255	0 – 100 %
4	Green	0–255	0 – 100 %
5	Blue	0–255	0 – 100 %
6	White	0–255	0 – 100 %
7	Colour Temperature	0–255	0 – 100 %
8	Colour Macro	0–255	0 – 100 %

Hinweis (Kanal 7 – Colour Temperature): Bei DMX-Wert 1–4 (0,4 – 1,6 %) gilt der Standard-DMX-Wert; RGBW bleibt steuerbar.

8.2 Kanalpriorität

Dimmen > Aufruf integrierter Programme > Aufruf von Benutzerprogrammen > ARGBW-Dimmen > HSV-Dimmen > Makro-Funktionen > Farbtemperatur

09 WARTUNG

9.1 Wartung

- Um die Zuverlässigkeit der Leuchte sicherzustellen, muss sie sauber gehalten werden. Es wird empfohlen, die Kühlflächen alle 15 Tage zu reinigen.
- Linsen und dichroitische Farbfilter sollten ebenfalls regelmäßig gereinigt werden, um eine optimale Lichtleistung zu erhalten. Verwenden Sie auf dichroitischen Farbfiltern keinerlei Lösungsmittel.
- Die Reinigungshäufigkeit hängt von der Einsatzumgebung ab: Feuchte, rauchige oder besonders schmutzige Umgebungen führen zu stärkerer Verschmutzung der Optik. Verwenden Sie zur Reinigung ein weiches Tuch und handelsübliche Glasreiniger.
- Die äußere Optik sollte mindestens alle 20 Tage gereinigt werden, die innere Optik mindestens alle 30 – 60 Tage.
- Verwenden Sie keine organischen Lösungsmittel (z. B. Alkohol) zur Reinigung von Reflektor, dichroitischen Farbfiltern oder Gehäuse.

10 FEHLERBEHEBUNG

10.1 Fehlerbehebung

Problem	Maßnahme
Gerät lässt sich nicht ordnungsgemäß einschalten	Netzkabelverbindung prüfen · Schaltnetzteil beschädigt oder Verbindung fehlerhaft – Wartung und Reparatur nur durch qualifiziertes Fachpersonal · Verbindung der Steuerplatine fehlerhaft – Wartung und Reparatur nur durch qualifiziertes Fachpersonal
Gerät schaltet ein, aber LED leuchtet nicht und reagiert nicht	Verbindung der LED-Platine fehlerhaft – Wartung und Reparatur nur durch qualifiziertes Fachpersonal
Gerät leuchtet normal, reagiert aber nicht auf den Controller	DMX-Startadresse auf korrekte Einstellung prüfen · XLR-Signalleitung auf Beschädigung prüfen
Gerät ist dunkel, Helligkeit fällt stark ab	Gerätetemperatur zu hoch – für ausreichende Belüftung und Wärmeabfuhr sorgen

11 TECHNISCHE DATEN

11.1 Technische Daten

Optik	
Lichtquelle	270 W RGBW LED
Lichtstrom	15 000 lm (20°)
Farbtemperatur	2400 K – 8000 K
Farbwiedergabeindex	Ra ≥ 80
Abstrahlwinkel	20°
Frost-Filter	45° / 80°
Dynamische Effekte	
Tilt	Manuelle Neigung um 180°
Farbsystem	RGBW-Mischung
Pixel-Matrix	Integrale Steuerung
Stroboskop	0 – 20 Hz
Dimmer	3 Dimmkurven, 0 – 100 % Dimmung
Stromversorgung	
Spannung & Frequenz	100 – 240 V AC, 50 – 60 Hz
Stromanschluss	Seetronic IP65 PowerCon In/Out, ≤ 6 Geräte in Reihe @ 230 V
Signalanschluss	Seetronic IP65 XLR 5-polig In/Out, ≤ 32 Geräte in Reihe
Leistungsaufnahme	280 W @ 230 V
Leistungsfaktor	0,95 / 230 V
Betriebstemperatur	−20 bis +45 °C
Konstruktion	
Abmessungen	Produkt: 454 × 250 × 80 mm · Verpackung: 538 × 320 × 180 mm
Gewicht	Netto 6,7 kg · Brutto 7,62 kg
Schutzart	IP65
Kühlung	Passive Kühlung (Konvektion)
Gehäuse	Aluminium-Druckguss, schwarz
Montage	Bodenmontage, vertikale Hängemontage, Seitenmontage
Steuerung	
Steuerprotokolle	DMX512 / Wired RDM / W-DMX
DMX-Modi	4CH / 7CH / 8CH
Display	OLED-Display mit 4 Touch-Tasten
PWM-Frequenzen	600 / 1200 / 2000 / 4000 / 6000 Hz / 25 kHz
Zubehör	
Standard	1× EU IP65-Netzkabel · 1× Bedienungsanleitung
Optional	Frost-Filter-Set (45° / 80°)

12 BELEUCHTUNGSSTÄRKE

12.1 Beleuchtungsstärke (Full On, Werte in Lux)

Abstrahlwinkel 20°

Farbe	5 m	10 m
Rot	2 300	630
Grün	4 350	1 130
Blau	970	277
Weiß	7 500	2 033
Alle	13 100	3 360

Mit Frost-Filter 45°

Farbe	5 m	10 m
Rot	505	126
Grün	1 148	286
Blau	220	52
Weiß	1 143	363
Alle	2 916	742

Mit Frost-Filter 80°

Farbe	5 m	10 m
Rot	110	28
Grün	272	68
Blau	50	12
Weiß	311	78
Alle	640	160

13 AUSSENABMESSUNGEN

13.1 Außenabmessungen

Abmessungen: 454 × 250 × 80 mm (B × H × T). Alle Angaben in Millimetern.

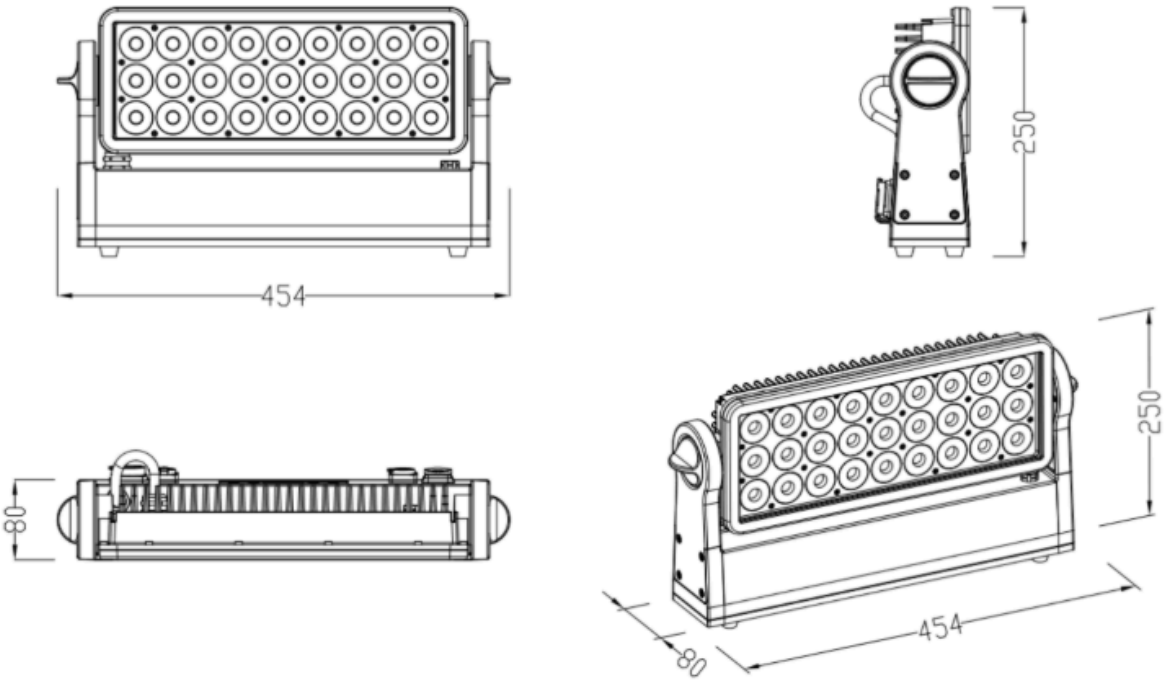

NOCH FRAGEN ODER FEEDBACK?

Scanne den QR-Code und kontaktiere uns über unsere Website. Wir helfen dir gerne!

FOCON Showtechnic | Teichweg 4+6 | 49504 Lotte | +49 (0) 541 / 770 95 - 0 | info@focon-showtechnic.com